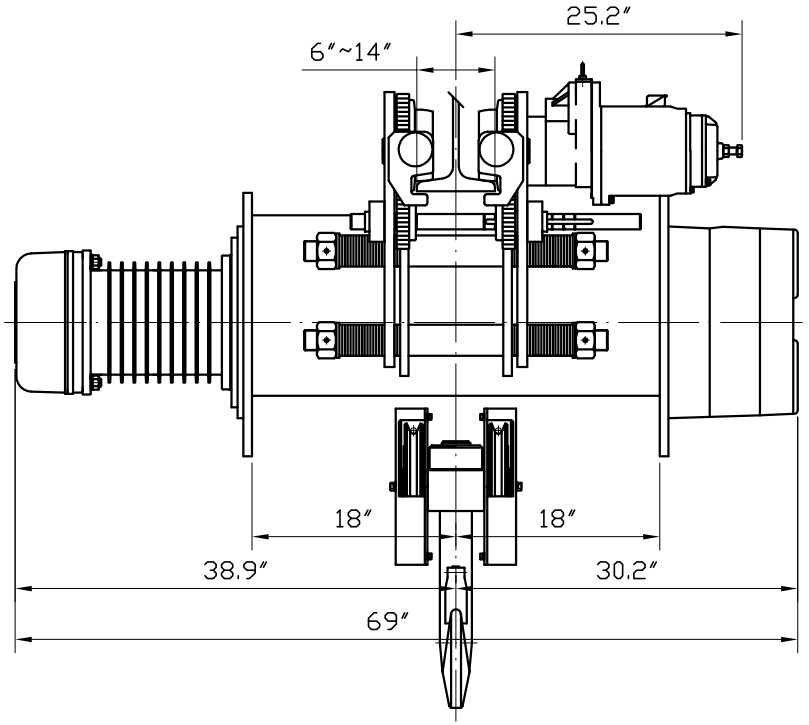

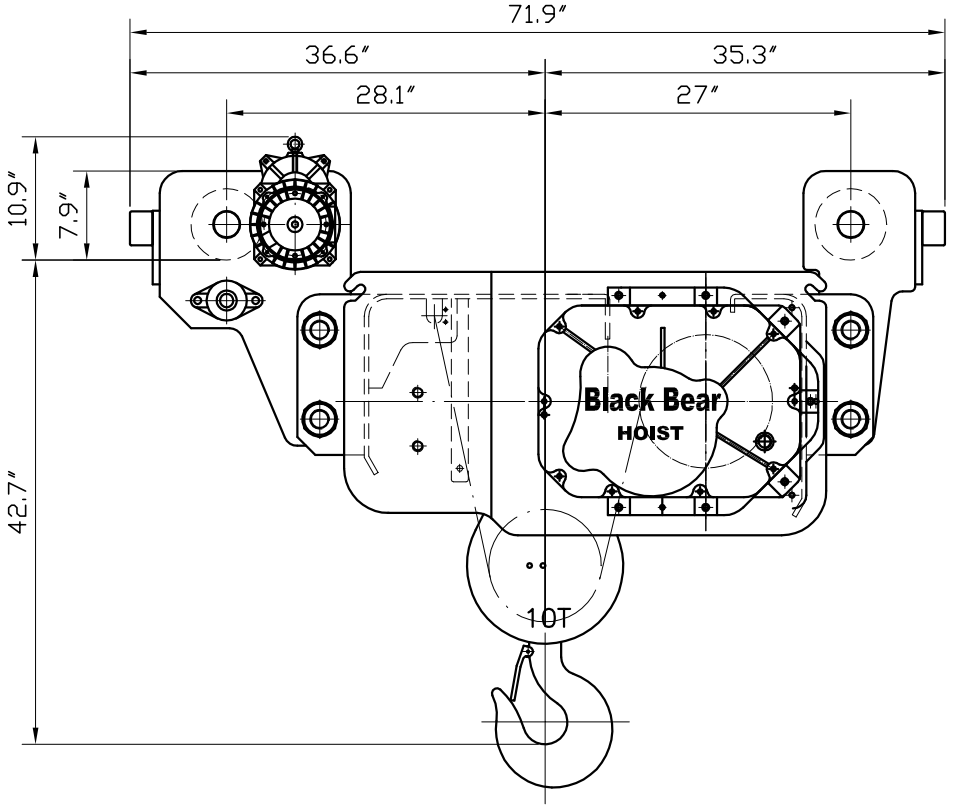

Specification			
Model	TUFAH-1000DB-30Ft		
Rated Load	22000 lbs		
Lift	30 Ft		
Wire Rope	Ø14mm 2PD		
Motion	Motor		Speed
	HP	Pole	ft/min
Main Hoisting	15	4	16.1
Aux. Hoisting			
Traversing	2	4	52.5
Net Weight	Approx. 3300 lbs		
Power Source	3Ø 60HZ		

件號 ITEM NO.	件名（規格說明） DESCRIPTION	數量 QTY.	材質 MATERIAL	重量 WEIGHT	料號 PARTS. NO.
–	–	–			

料號 PARTS NO.	–	圖號 DWG. NO.		圖名 DWG. NAME	TUFHA-1000DB-30Ft Hoist Ass.

位號 SIGN	更改 CORRECTION	更改人 CORRECTOR	日期 DATE							
				繪圖 DRAWN	王文智	比例 SCALE	1:17 A4	熱處理 HEAT TREAT.	–	
				設計 DESIGN	王文智	組合料號 ASS. NO.		硬度 HARDNESS	–	
				審核 CHECKED	林明憲	日期 DATE	97/08/04			

誠岱機械廠股份有限公司
CHENG DAY MACHINERY WORKS CO., LTD.