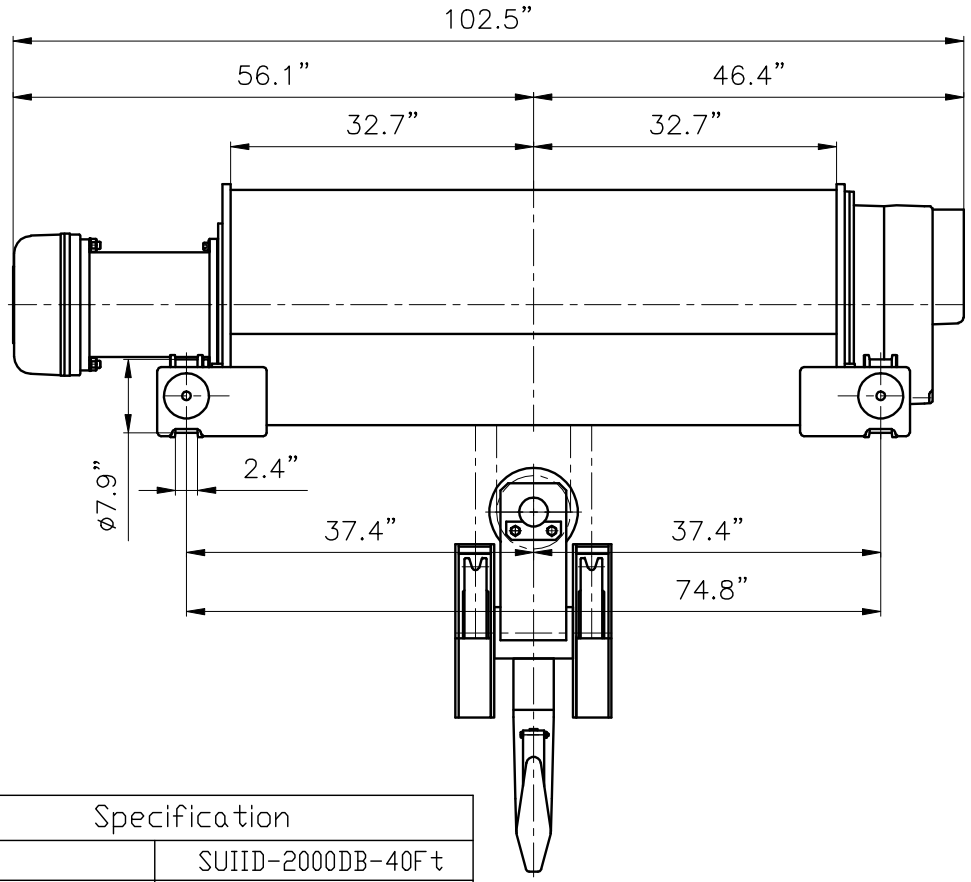


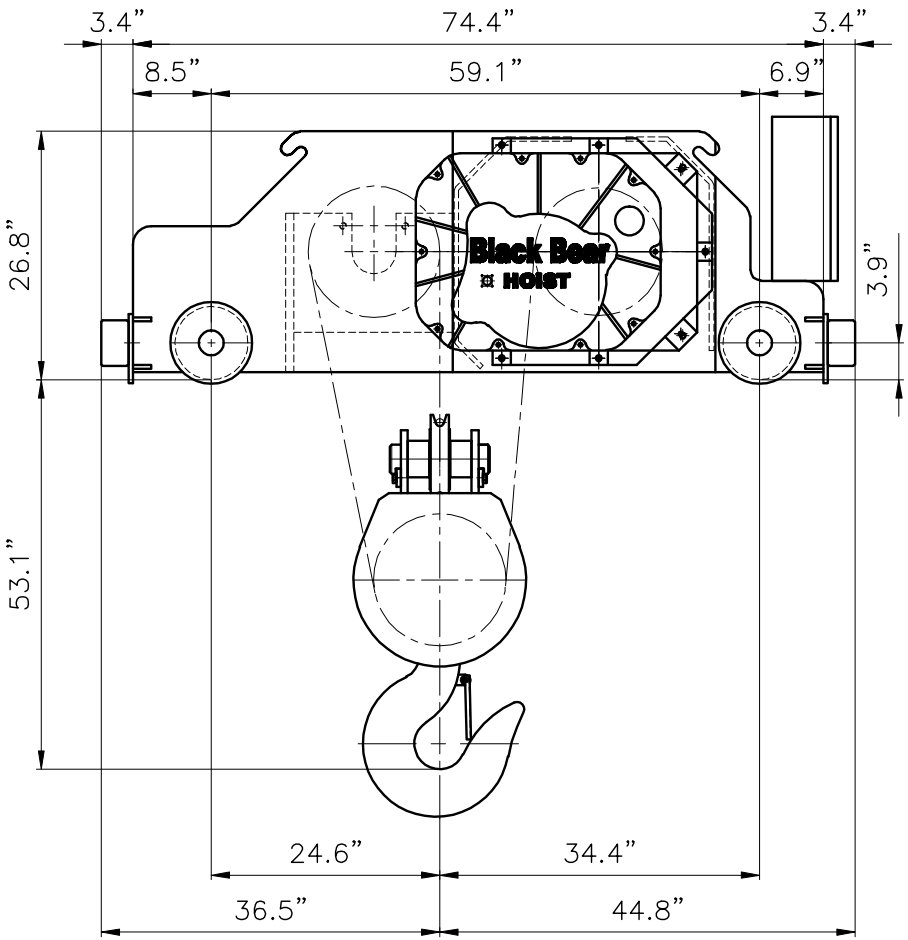


| Specification | | | |
|---|---|---|---|
| Model | SUIID-2000DB-40Ft | | |
| Rated Load | 44000 lbs | | |
| Lift | 40 Ft | | |
| Wire Rope | ø18mm 3PD | | |
| Motion | Motor | | Speed |
| | HP | Pole | ft/min |
| Main Hoisting | 17.4/5.8 | 4/12 | 10.4/3.46 |
| Aux. Hoisting | | | |
| Traversing | 3/1 | 4/12 | 59/19.7 |
| Net Weight | Approx.6480 lbs | | |
| Power Source | 3ø 60HZ | | |

| 件號 ITEM NO. | 件名（規格說明） DESCRIPTION | 數量 QTY. | 材質 MATERIAL | 重量 WEIGHT | 料號 PARTS NO. |
|---|---|---|---|---|---|
| – | – | – | | | |

| 料號 PARTS NO. | – | 圖號 DWG. NO. | | 圖名 DWG. NAME | SUIID-2000DB-40Ft Hoist Ass. |
|---|---|---|---|---|---|

| 位號 SIGN | 更改 CORRECTION | 更改人 CORRECTOR | 日期 DATE | | | | | | | |
|---|---|---|---|---|---|---|---|---|---|---|
| | | | | 繪圖 DRAWN | 王文智 | 比例 SCALE | 1:20 A4 | 熱處理 HEAT TREAT. | – | |
| | | | | 設計 DESIGN | 王文智 | 組合料號 ASS. NO. | | 硬度 HARDNESS | – | |
| | | | | 審核 CHECKED | 林明憲 | 日期 DATE | 97/12/24 | | | |

誠岱機械廠股份有限公司
CHENG DAY MACHINERY WORKS CO., LTD.