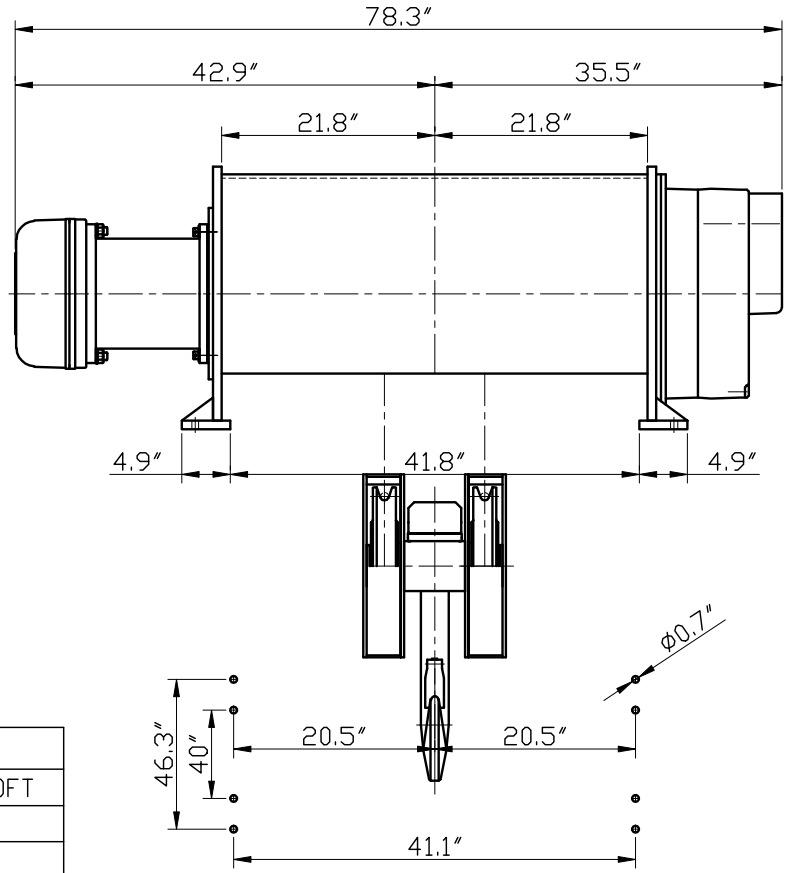

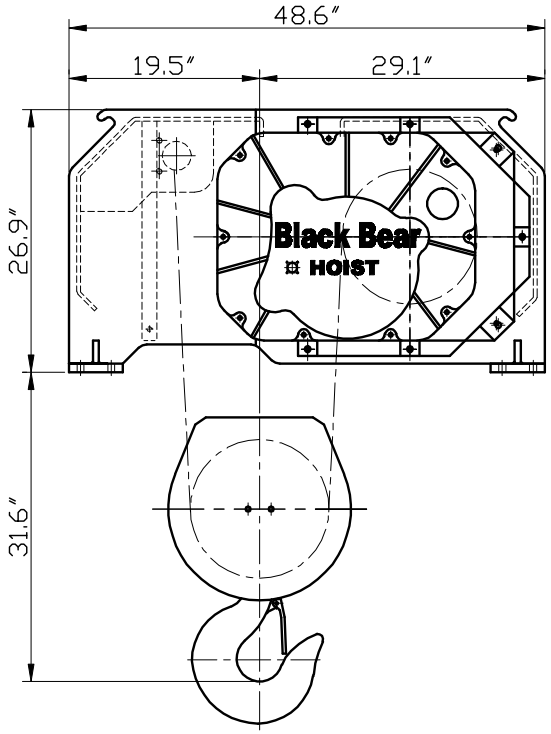

Specification			
Model	FUIH-1500DB-30FT		
Rated Load	33000 lbs		
Lift	30 Ft		
Wire Rope	Ø18mm 2PD		
Motion	Motor		Speed
	HP	Pole	ft/min
Main Hoisting	17.4	4	14
Aux. Hoisting			
Traversing			
Net Weight	Approx.3560 lbs		
Power Source	3Ø 60HZ		

件號 ITEM NO.	件名（規格說明） DESCRIPTION	數量 QTY.	材質 MATERIAL	重量 WEIGHT	料號 PARTS. NO.
—	—	—			

料號 PARTS NO.	—	圖號 DWG. NO.		圖名 DWG. NAME	FUIH-1500DB-30Ft Hoist Ass.				
繪圖 DRAWN	王文智	比例 SCALE	1:18 A4	熱處理 HEAT TREAT.	—				
設計 DESIGN	王文智	組合料號 ASS. NO.		硬度 HARDNESS	—				
審核 CHECKED	林明憲	日期 DATE	97/12/22						

位號 SIGN	更改 CORRECTION	更改人 CORRECTOR	日期 DATE

誠岱機械廠股份有限公司
CHENG DAY MACHINERY WORKS CO., LTD.